RʃȘʆʅ
ʧʈʦʗʟɘʦʜʧʃɷɟʤʘʷ ʬ ʗʈʥʘ

ʉʍɽʃɸʉɹʆʇȘR

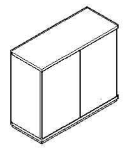

ʃ ʦʜɟʤ "ʉɟʤʦʦʦ"
ʉɽʐȘ-12

ɸ - ʅʦʦʃ
ɹ - ʜʤ
ʆ - ʙʤʃʆ ʧʦʃɟʦʅʉʤ ʔ
ʅ - ʙʤʃʆ ʧʦʜʦʤ ʤ ʔ
ɼ - ʧʦʤʘʃɟʤʷ
ɽ - ʙʦʦʤʘ
ɾ - ʟʘʜʤʷ ʃʤʘ
Ș - ʧʦʷ ʗʤ
ʃ - ʜɘɟʦ
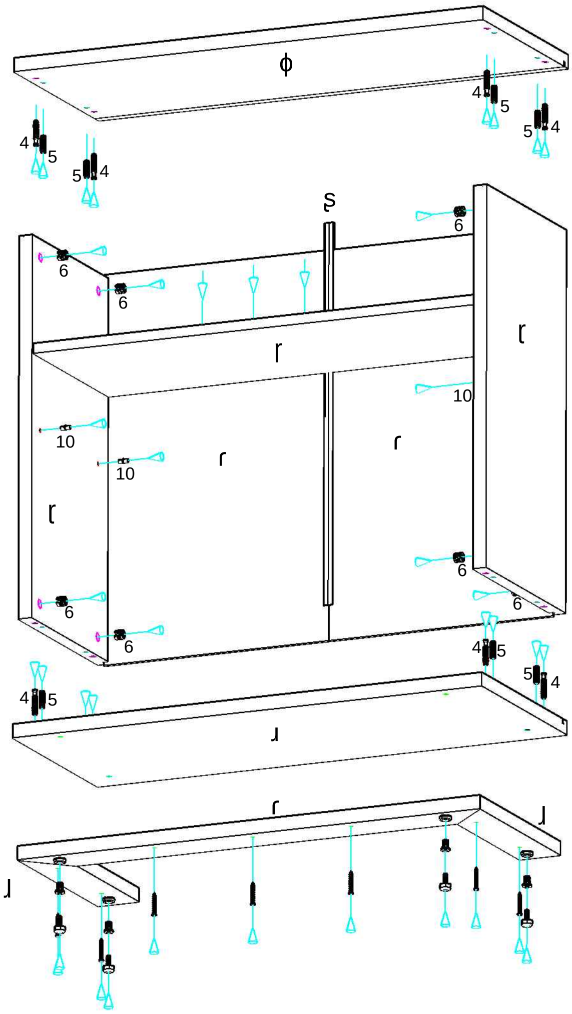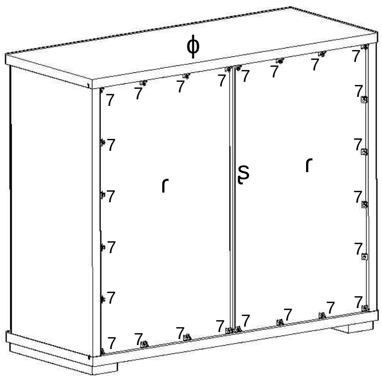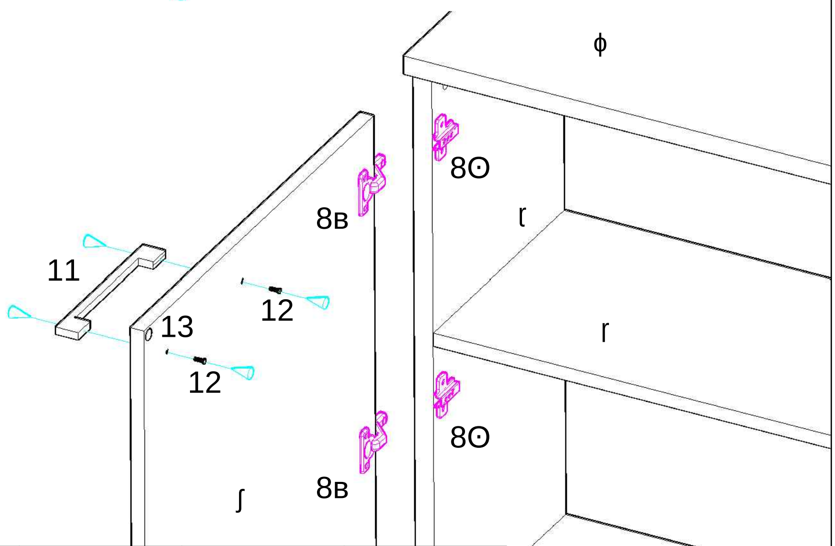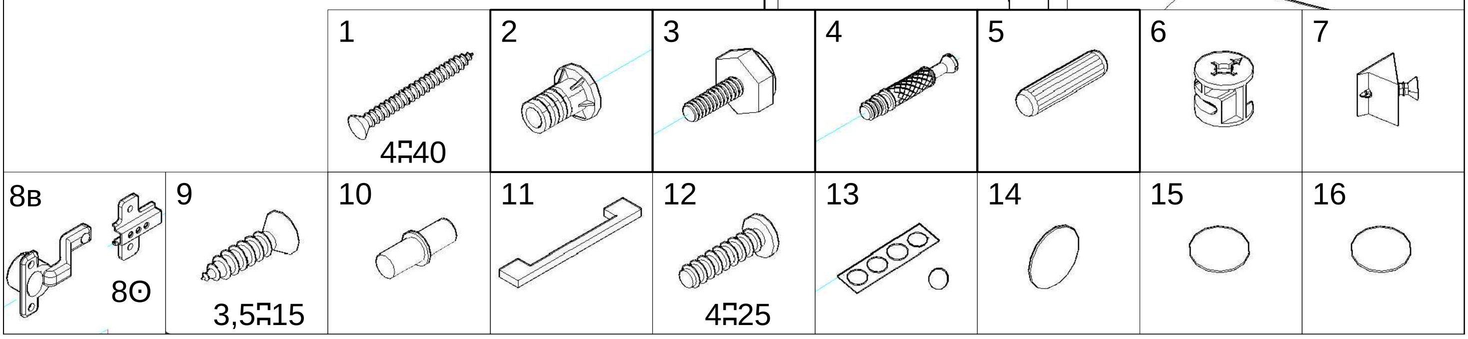
ʅʘʜʤ (ɹ) ʦʘʤʦʗʅ ʙʤʃʗ (ʆ), ʧʦʜʦʤ ʤ ʔ (ʅ) ʧʦʗ ʧʦʤʰ ʗʃʘʤʦʅʟʦ 1 ʉʦʟ ʃʤʟʤ ɟ ʦʅɟʦʃʗʷ, ʃʤʃʗɘ ʦʅɟʦʃʗʷ ɘ ʙʤʃʘ ʗ ʦʅɟʦʃʗʷ ɘ (ɹ).
ʆ ʙʗʅ ʦʧʃɟʗ ʜʤ ʦʧʦ 2 ʗ ɘʦʤʅʗʅ ʦʧʦ 3. ʆ (ɹ) ɘʦʤʅʗʅ ʜ ʙɟʤʗ 4, ɘ ʦʅɟʦʃʗʷ ʟʘʙʗʅ ʰ ʦʤ 5. ʆ ʙʦʦʗʤ (ɼ) ʦʃʘʤʦʗʅ ʃʷʗ ʦʘʃʦʃ 6. ʅ ʘʜʤ (ɹ) ʦʃʘʤʦʗʅ ʙʦʦʗʤ (ɼ), ʃʦʧʗʅ ʃʷʘʗ.
ʊʃʘʤʦʗʅ ɘ ʧʘ ʙʦʦʗʗ ʜʤʟʘʜʤʆ ʃʤʗ (ɾ) ɘʤʃ ʃʧʦʷ ʗʤʤ (Ș).
ʆ ʦʅɘʦʅɟʦʃʗʷ ʅʦʦʃʘ (ɸ) ʦʃʘʤʦʗʅ 4 ʗ 5, ʅʦʦʃ (ɸ) ʤʜʃʅ ʤʘ ʙʦʦʗʤ, ʃʦʧʗʅ ʃʷʘʗ 6. ʅ ʘʜʤʆ ʃʤʗ (ɾ) ʧʦ ʧʃʦʗʤʅʤ ʧʦʦʧʗʅ ʦʦʦʧʃʤ ʅʦʤʘʤʗ 7 ʃʰ ʘʦʤʦʦʤʦ 100 ʤʤ
ʅ ʘʙʦʦʗʤ (ɽ) ʦʃʘʤʦʗʅ ʧʤʘʤʗ ʧʃʅʃʤ 8ʘ ʧʦʗ ʧʦʤʰ ʗʃʘʤʦʅʟʦ 9.
ʆ ʙʦʦʗʤ ɘʃʘɘʗʅ ʧʦʤʦʜʃʦʘʤʃʗ 10.
ʅ ʘʜɘʃʦʷ (ʃ) ʦʃʘʤʦʗʅ ʧʃʅʤʗ 8ʙ ʧʦʗ ʧʦʤʰ ʗ ɘʗʤʦɘ ʗʟ ʦʤʧʤʦʘʗ ʦʤʉʗ 11 ʤʘ ɘʗʤ 12 ʉʦʟ ʧʦʃɘʘʦʅʃʤʤ ʜʦʃʃʦʤʤ ʃ ʦʅɘʦʅɟʦʃʗʷ.
ʅ ʘɘʃʃʅ ʜɘʃʦʗ, ʧʦʦʤʃʗʅ ʘʤʦʦʦʗʟʘʦʦ 13, ʦʃʘʤʦʗʅ ʧʦʤʤ ʃʃʤʤ, ʗ ʟʘʤʰ ʦʗ 14,15, 16.